iQ500, Waschtrockner, 10/6 kg, 1400 U/min.
WD14U512

Sonderzubehör

WZ10131	Zulauf-Verlängerung
WX975600	Bodenbefestigung

Waschen & trocknen in einem Durchgang mit dem WLAN-fähigen Waschtrockner in nur 60 Minuten.

- ✓ Sensor gesteuerte autoDry Technologie verhindert das Einlaufen der Wäsche beim Trocknen
- ✓ Intelligenter, langlebiger und leiser iQdrive-Motor für besonders wirkungsvolle und effiziente Wäschepflege.
- ✓ Mit dem digitalen multiTouch Display lässt sich die Waschmaschine intuitiv und mit höchster Präzision steuern.
- ✓ Lebenslange Garantie gegen Wasserschäden: aquaStop®

Ausstattung

Technische Daten

Energieeffizienzklasse im Wasch- und Trocken-Betrieb (EU 2017/1369): E
Energieeffizienzklasse im eco 40-60 Programm (EU 2017/1369): C
Gewichteter Energieverbrauch in kWh pro 100 vollständige Wasch- und Trockenzyklen (EU 2017/1369): 364
Gewichteter Energieverbrauch in kWh pro 100 Waschzyklen im Programm eco 40-60 (EU 2017/1369): 67
Maximale Kapazität in kg im Wasch- und Trocken-Betrieb (EU 2017/1369): 6,0
Maximale Kapazität in kg im Wasch-Betrieb (EU 2017/1369): 10,0
Wasserverbrauch in Litern im Wasch- und Trocken-Betrieb pro vollständigem Zyklus (EU 2017/1369): 87
Wasserverbrauch in Litern im eco-Programm pro Betriebszyklus (EU 2017/1369): 41
Dauer im vollständigen Wasch- und Trocken-Betrieb in Stunden und Minuten bei Nennkapazität (EU 2017/1369): 6:51
Dauer des Programms eco 40-60 in Stunden und Minuten bei Nennkapazität (EU 2017/1369): 3:53
Schleudereffizienzklasse des Programms eco 40-60 (EU 2017/1369): B
Luftschallemissionen (EU 2017/1369): 70
Luftschallemissionsklasse (EU 2017/1369): A
Bauform: Standgerät
Arbeitsplatte abnehmbar: Nein
Türanschlag: Links
Länge Anschlusskabel (cm): 210
Höhe der Arbeitsplatte (mm): 850
Abmessungen des Gerätes: 848 x 598 x 622
Nettogewicht (kg): 84,757
Trommelvolumen (l): 70
EAN-Nummer: 4242003874158

4 242003 874158

iQ500, Waschtrockner, 10/6 kg, 1400 U/min.
WD14U512

Ausstattung

Leistung und Verbrauch
- Energieeffizienzklasse Waschen und Trocknen[1]: E
- Energieeffizienzklasse Waschen[2]: C
- Stromverbrauch[3] / Wasserverbrauch[4] Waschen und Trocknen: EU19_E_REFPRG_WD_100_CYCLE_D kWh / EU19_WATER_CONS_WEIGHTED_WD_D Liter
- Stromverbrauch[5] / Wasserverbrauch[6] Waschen: 67 kWh / 41 Liter
- Beladung Waschen und Trocknen / Waschen: 1 - 6 kg / 1 - 10 kg
- Schleudereffizienzklasse: B
- Schleuderdrehzahl**: 400 - 1400 U/Min.
- Geräuschwert: 70 dB (A) re 1 pW
- Geräuscheffizienzklasse: A
- waterPerfect Plus: für eine effiziente Wassernutzung auch bei geringer Beladung dank intelligenter Sensortechnologie.

Programme
- Standardprogramme Waschen: Baumwolle, Pflegeleicht, Fein/Seide, Wolle/Handwäsche
- Spezialprogramme Waschen: Drum clean & Erinnerungsfunkt., Super 15, Extra Spülen/Stärken, Mix, MyTime, Outdoor/Imprägnieren, Schleudern / Abpumpen, Remote Programm
- Alle gängigen Waschprogramme können wahlweise auch als reines Trockenprogramm oder als kombiniertes Wasch- und Trockenprogramm genutzt werden
- Spezialprogramme Trocknen: Auffrischen, My Time, Waschen & Trocknen 60'
- Zusätzliche Programme über Home Connect: Gardinen, Handtücher, Hemden, Waschen und Trocknen 90'

Optionen
- Home Connect Funktion: Remote Monitoring und Control, iService Remote, Energymgmt Photovoltaik
- varioSpeed: Bis zu 65% verkürzte Waschdauer
- Optionen Waschen: Knitterschutz, Extra Spülen, Kindersicherung, Lieblingsprogramme, Leiser Waschen, SpeedPerfect, Vorwäsche, Wasser Plus
- Optionen Trocknen: Bügeltrocken, Nachttrocknen/Leisetrocknen, Solo Trocknen, Speed, Schranktrocken, Schranktrocken+, Waschen + Trocknen
- Trocknen-Option für die meisten Waschprogramme
- Autodry-Funktion, Zeitprogramme

Komfort und Sicherheit
- soft-Trommel: besonders schonende Wäschepflege
- Ferrit-BLDC
- anti-vibration Design: mehr Stabilität und Laufruhe
- selfCleaning Condenser
- Außergewöhnlich komfortable Steuerung dank abgeschrägter Bedienblende für bessere Lesbarkeit und mehr Ergonomie
- Großes, übersichtliches Touch-LED-Display für Programmablauf, Temperaturwahl, max. Schleuderdrehzahl, Restzeitanzeige und 24 h Endezeitvorwahl, Beladungsempfehlung und Verbrauchsanzeige
- Nachlegefunktion: Unterbrechen Sie den bereits gestarteten Waschvorgang, um weitere Wäschestücke in die Trommel zu legen.
- Schaumerkennung
- Unwuchtkontrolle
- Signal am Programmende
- Kindersicherung
- Bullauge mit Glasabdeckung
- Bullaugen-Anschlag links
- Komfortverschluss
- Metallverschlusshaken
- aquaStop mit lebenslanger Garantie

Technische Informationen
- unterschiebbar bei 85 cm Nischenhöhe
- Gerätemaße (H x B): 84.8 cm x 59.8 cm
- Gerätetiefe: 62.2 cm
- Gerätetiefe inkl. Türe: 64.5 cm
- Gerätetiefe mit geöffneter Türe: 114.2 cm

1 2 Auf einer Energieeffizienzklassen-Skala von A bis G
3 Energieverbrauch in kWh für 100 Zyklen "Waschen und Trocknen" (im Programm Eco 40-60)
[4] Gewichteter Wasserverbrauch in Litern pro Zyklus "Waschen und Trocknen" (im Programm Eco 40-60)
5 Energieverbrauch in kWh für 100 Waschzyklen (im Programm Eco 40-60)
[6] Gewichteter Wasserverbrauch in Litern pro Waschgang (im Programm Eco 40-60)
[7] Laufzeit für das Programm Eco 40-60, im Zyklus "Waschen und Trocknen" / nur im Waschzyklus
*** Der angegebene Wert ist gerundet.*

iQ500, Waschtrockner, 10/6 kg, 1400 U/ min.
WD14U512
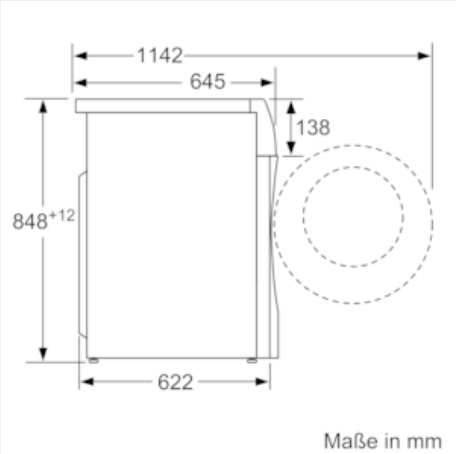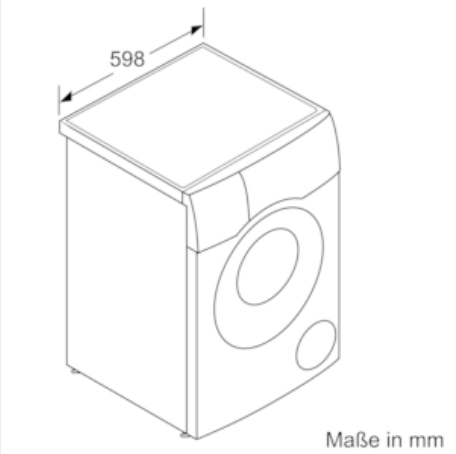
Maßzeichnungen